New ディスプレイオーディオ Zシリーズ

DAF11Z（11型）フローティングビッグ DA　装着可能車種一覧

2022年2月22日時点

＜取付時の注意点＞
・DAF11Zは、電源ケーブルが同梱されておりません。アルパイン製取付けキット、配線キットには電源ケーブルが同梱されております。
　本適合案内で紹介している「ENDY」様のキットや、市販の取付けキットを用いて取付ける場合は、別売の電源ケーブル(KCE-GPH16)が必要となります。
　※DA7Zには電源ケーブルが同梱されております。
・DAF11Z、DAF9Zは本体部分が１DINサイズの為、市販の１DINポケット（ENDY様 EGB-100）を取付けし開口部を塞ぐことをお勧めいたします。
・車両のオーディオ開口部が7インチ（180㎜幅）もしくは7インチワイド（200㎜幅）の車両へ取り付ける場合の適合情報となります。
　メーカーオプション/ディーラーオプションや市販メーカー製のナビゲーションやオーディオで画面サイズが上記以外の製品が装着されている場合、別途純正部品等が必要になる場合があります。
・取付推奨位置については、あくまでも一例となります。着座位置や体格に合わせて調整を行って下さい。

＜下記の場合は取付できません＞
- ハンドル操作や各種レバー（シフトレバーやワイパーレバー、ウインカーレバーなど）操作の妨げになる場合
- エアバッグ動作の妨げになる場合
- ハザードスイッチの操作の著しい妨げになる場合
- その他各種操作スイッチ類の識別や操作の妨げになる場合
- 各種メータ類や警告灯などの確認の妨げになる場合
- 車両装備（スイッチやパネルなど）に干渉する場合

•ディスプレイオーディオの取付けキット、一部変換キットについては、「ENDY」様のキットを使用いたします。「ENDY」様のキットについての詳細は下記ホームページを参照お願い致します。
適合表中での「ENDY」様のキットについては、赤字にて表示いたします。
ディスプレイオーディオ取付けキットはコチラ　http://www.endy-toko.jp/download/pdf/car_compo_endy.pdf
純正カメラ接続キットはコチラ　http://www.endy-toko.jp/download/pdf/backcamera.pdf

【ディスプレイユニット前後位置】

＜手前側＞　＜奥側＞

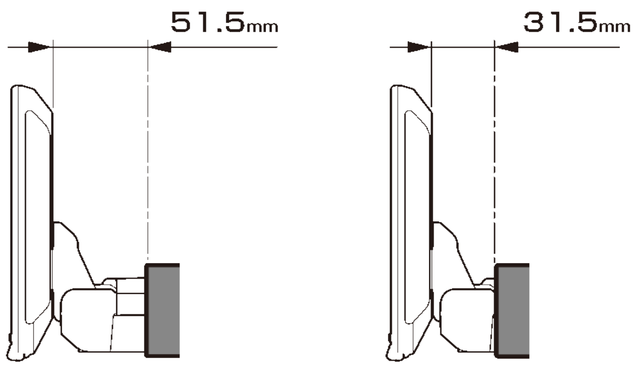

【ディスプレイユニット上下位置】

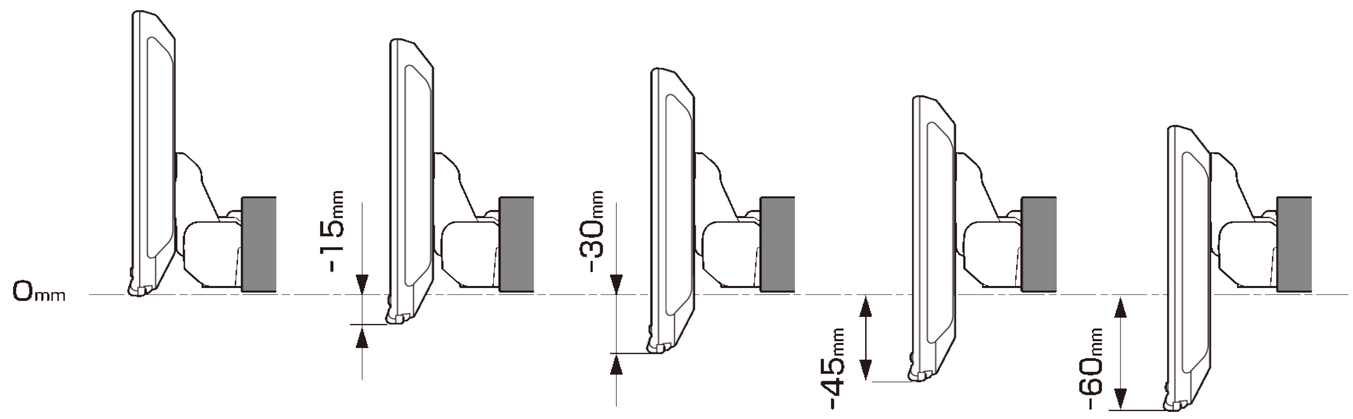

【寸法図】

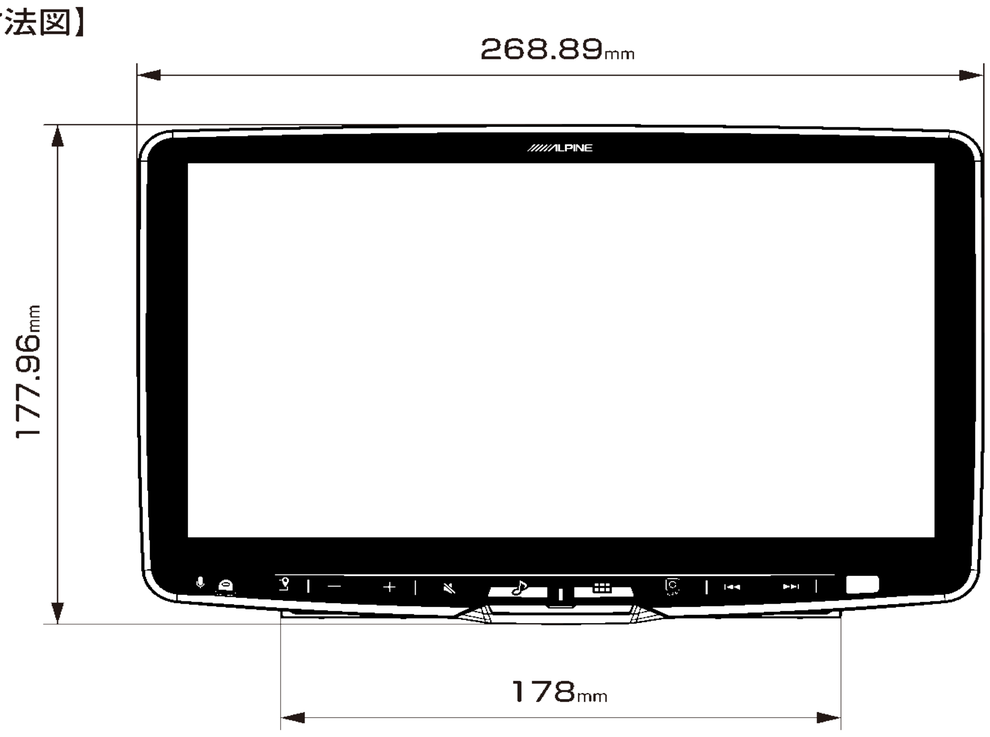

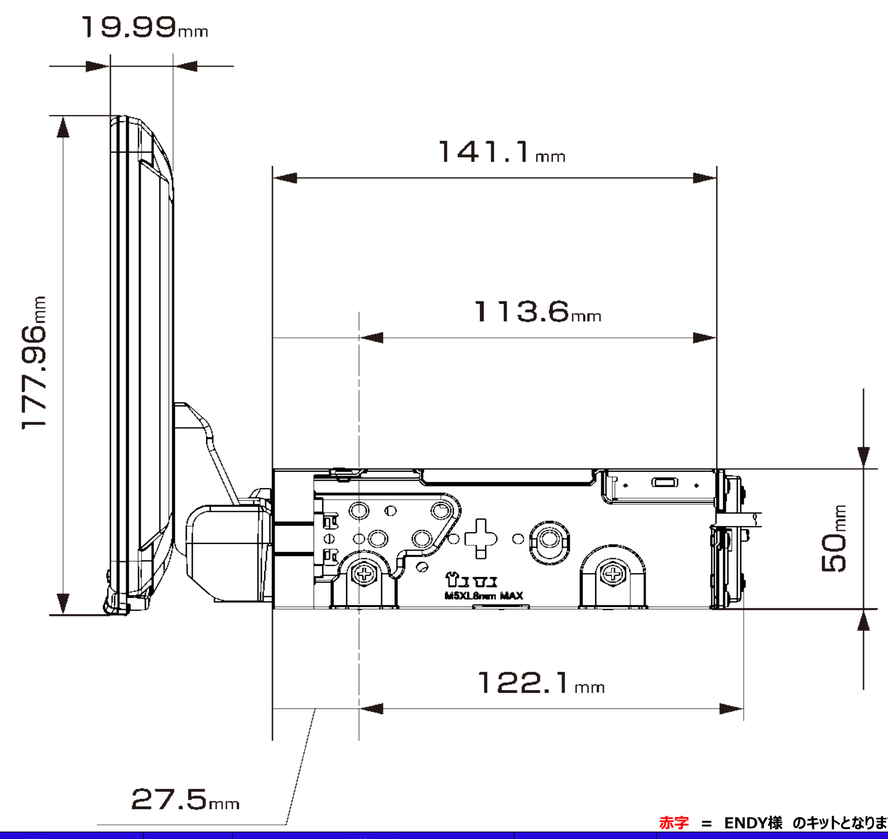

赤字　＝　ENDY様　のキットとなります

メーカー	車両名称	車両型式	車両年式	取付けキット				適合可否	取付推奨位置			ステアリングリモコン対応	オプション		車種専用データ	注意事項
				電源ｹｰﾌﾞﾙ	ﾊﾞｰｷﾝｸﾞﾘﾊﾞｰｽ	パネル	ﾗｼﾞｵｱﾝﾃﾅ変換		装着位置	前後位置	ﾃﾞｨｽﾌﾟﾚｲ高さ		ｽﾃｱﾘﾝｸﾞﾘﾓｺﾝ変換	純正リアｶﾒﾗ変換		
	アクア/アクアX-URBAN ※ナビレディ車	NHP10	2014/12~2017/6	KCE-GPH16	EST-111T			×	上段	手前	-60mm	○	KTX-G601R	KWX-Y300NR	－	取付け時にディスプレイ下部が車両と干渉する為、取付けできません。
	アルファード・ヴェルファイア（30系）	GGH30W/35W AGH30W/35W AYH30W	2015/1~2019/12	KTX-7W-NVE-80		KTX-SP200DA	取付けキットに同梱	○	下段	手前	-15mm	○	取付けキットに同梱	－	○	取付けには別途7インチワイド用がパネル必要となります。
	アルファード・ヴェルファイア（20系）	GGH20W/25W ANH20W/25W	2008/5~2015/1	KCE-GPH16	EST-110T		不要	○	下段	手前	-30mm	○	KTX-G601R	－	－	
	ヴィッツ	KSP130 NSP130/135 NHP130	2017/1~2020/2	KCE-GPH16	EST-111T			○	下段	手前	-30mm	○	KTX-G601R	KWX-Y300NR※	－	純正リアカメラ変換は、パノラミックビューモニター装着車には対応しておりません。 ※ナビレディ車の場合純正リアカメラの接続に使用できます。
	C-HR	ZYX11	2016/12~現在	KCE-GPH16	EST-111T			○	下段	手前	-30mm	○	KTX-G601R	KWX-Y300NR※	－	取付キットのブラケットの位置決め用の凸部が干渉するため切除必要です。 ディスプレイオーディオ付車には取付けできません。 ※ナビレディ車の場合純正リアカメラの接続に使用できます。
	シエンタ	NSP170G/172G NCP175G NHP170G	2015/7~2021/5	KCE-GPH16	EST-111T			×	上段	手前	-60mm	○	KTX-G601R	KWX-Y300NR※	－	取付け時にディスプレイ下部が車両と干渉する為、取付けできません。
	タンク・ルーミー	M900A/M910A	2016/11~2020/9	KCE-GPH16	EST-110T		不要	×	－	－	－	○	KTX-G601R	KWX-Y300NR※	－	ディスプレイがワイパーレバーに干渉する為取付け不可となります。 純正リアカメラ変換は、パノラミックビューモニター装着車には対応しておりません。
	ノア・ヴォクシー・エスクァイア(80系)	ZRR80W/85W/ZRR80G/85G ZWR80G ZWR80W/85W	2014/1~2021/12	KTX-7W-NVE-80		KTX-SP200DA	取付けキットに同梱	×	上段	手前	-60mm	○	KTX-G601R	－	○	取付け時にディスプレイ下部と車体が干渉するため取付け不可となります。
	ノア・ヴォクシー（60系）	AZR65G/AZR60G	2004/9~2007/6	KCE-GPH16	EST-110T		不要	×	－	－	－	－	－	－	－	ディスプレイがシフトレバーにあたります。
	ハイエース/レジアスエース	KDH201V・201K・206V・206K 211K・221K TRH200V・200K・211K・216K・221K・226K GDH201V・201K・206V・206K・211K・221K・226K	2013/12~現在	KTX-7W-HI-200 ※KTX-7W-HI-200-NR		KTX-SP200DA	取付けキットに同梱	○	上段	手前	-45mm	○	取付けキットに同梱	－ 取付キットに同梱	○	※KTX-7W-HI-200-NRはメーカーオプションの自動防眩インナーミラー内蔵バックカメラ装着車向けです。
	ハイラックス	QDF-GUN125	2017/9~現在	KTX-XF11-HL-125-NR				○	下段	奥	0㎜	○	取付けキットに同梱	取付けキットに同梱	－	※ナビレディ車の場合純正リアカメラの接続に使用できます。 取付け部（200㎜開口部）に隙間があります。
	86	ZN6	2012/4~現在	KCE-GPH16	EST-111T			○	下段	手前	-15mm	○	KTX-G601R	KWX-Y300NR※	－	純正オーディオブラケットの位置決め用の凸部が干渉するため切除必要です。 純正リアカメラ変換は、パノラミックビューモニター装着車には対応しておりません。 ※ナビレディ車の場合純正リアカメラの接続に使用できます。

New ディスプレイオーディオ Zシリーズ

DAF11Z（11型）フローティングビッグ DA　装着可能車種一覧

2022年2月22日時点

＜取付時の注意点＞
・DAF11Zは、電源ケーブルが同梱されておりません。アルパイン製取付けキット、配線キットには電源ケーブルが同梱されております。
　本適合案内で紹介している「ENDY」様のキットや、市販の取付けキットを用いて取付ける場合は、別売の電源ケーブル(KCE-GPH16)が必要となります。
　※DA7Zには電源ケーブルが同梱されております。
・DAF11Z、DAF9Zは本体部分が１DINサイズの為、市販の１DINポケット（ENDY様 EGB-100）を取付けし開口部を塞ぐことをお勧めいたします。
・車両のオーディオ開口部が7インチ（180㎜幅）もしくは7インチワイド（200㎜幅）の車両へ取り付ける場合の適合情報となります。
　メーカーオプション/ディーラーオプションや市販メーカー製のナビゲーションやオーディオで画面サイズが上記以外の製品が装着されている場合、別途純正部品等が必要になる場合があります。
・取付推奨位置については、あくまでも一例となります。着座位置や体格に合わせて調整を行って下さい。

＜下記の場合は取付できません＞
- ハンドル操作や各種レバー（シフトレバーやワイパーレバー、ウインカーレバーなど）操作の妨げになる場合
- エアバッグ動作の妨げになる場合
- ハザードスイッチの操作の著しい妨げになる場合
- その他各種操作スイッチ類の識別や操作の妨げになる場合
- 各種メータ類や警告灯などの確認の妨げになる場合
- 車両装備（スイッチやパネルなど）に干渉する場合

•ディスプレイオーディオの取付けキット、一部変換キットについては、「ENDY」様のキットを使用いたします。「ENDY」様のキットについての詳細は下記ホームページを参照お願い致します。
適合表中での「ENDY」様のキットについては、赤字にて表示いたします。
ディスプレイオーディオ取付けキットはコチラ　http://www.endy-toko.jp/download/pdf/car_compo_endy.pdf
純正カメラ接続キットはコチラ　http://www.endy-toko.jp/download/pdf/backcamera.pdf

【ディスプレイユニット前後位置】

＜手前側＞　＜奥側＞

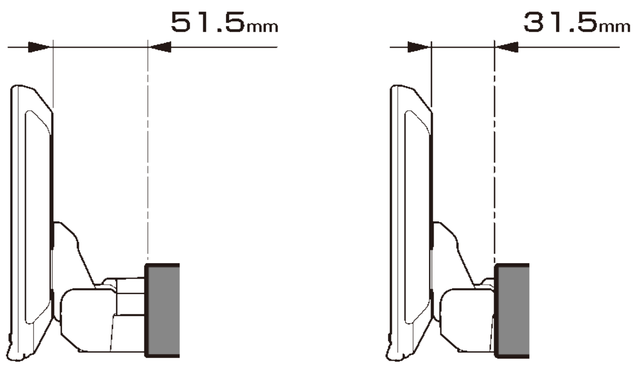

【ディスプレイユニット上下位置】

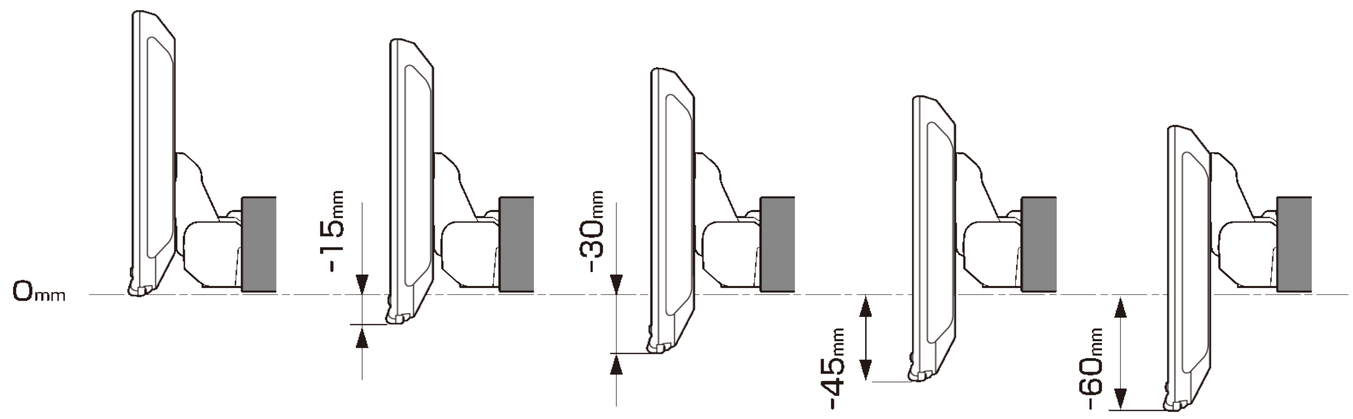

【寸法図】

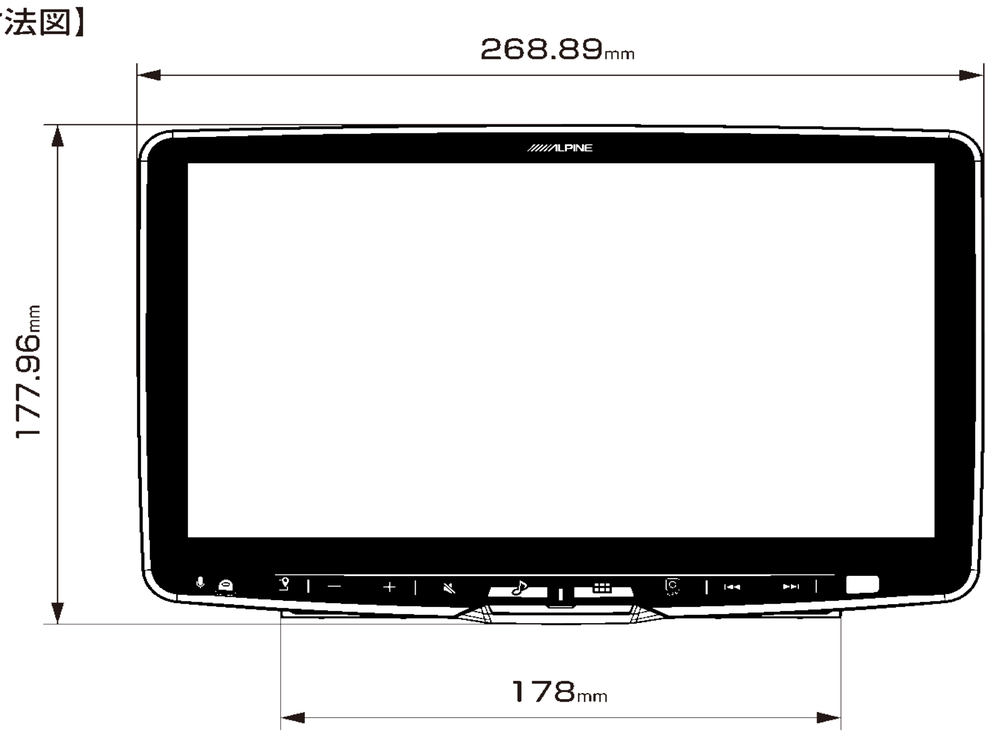

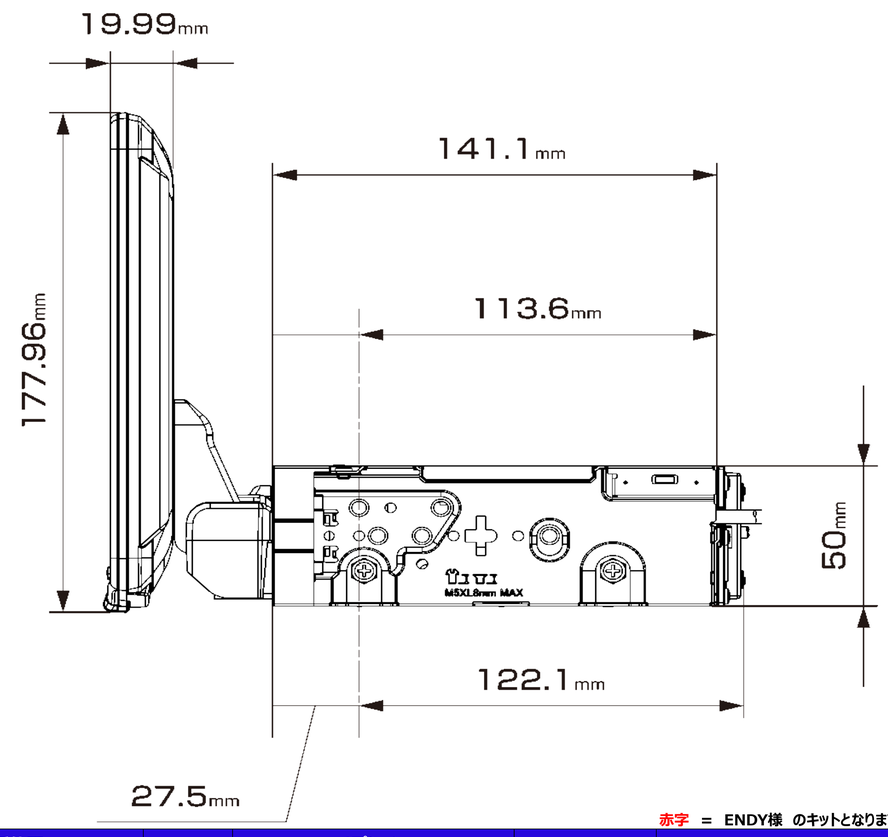

赤字　＝　ENDY様　のキットとなります

メーカー	車両名称	車両型式	車両年式	取付けキット				適合可否	取付推奨位置			ステアリングリモコン対応	オプション		車種専用データ	注意事項
				電源ｹｰﾌﾞﾙ	ﾊﾟｰｷﾝｸﾞﾘﾊﾞｰｽ	パネル	ﾗｼﾞｵｱﾝﾃﾅ変換		装着位置	前後位置	ﾃﾞｨｽﾌﾟﾚｲ高さ		ｽﾃｱﾘﾝｸﾞﾘﾓｺﾝ変換	純正リアカメラ変換		
トヨタ	プリウス（50系）	ZVW50/51	2015/12~2021/5	KTX-7W-PR-3040		KTX-SP200DA	取付けキットに同梱	○	下段	奥	0㎜	○	KTX-Y502R	KWX-Y300NR※	－	純正部品の7インチワイドナビ取付用パネルが必要です。 純正リアカメラ変換は、パノラミックビューモニター装着車には対応しておりません。 ※ナビレディ車の場合純正リアカメラの接続に使用できます。
	プリウス（30系）	ZVW30	2009/5~2015/12	KTX-7W-PR-3040		KTX-SP200DA	取付けキットに同梱	○	下段	手前	-30mm	○	取付けキットに同梱	－	○	・純正リアカメラ変換は、パノラミックビューモニター装着車には対応しておりません。
	プリウスα	ZVW40W/41W	2014/11~2021/3	KTX-7W-PR-3040		KTX-SP200DA	取付けキットに同梱	○	下段	手前	-15mm	○	取付けキットに同梱	－	○	
	ライズ	A210A/A200A	2019/11～現在	KCE-GPH16 EJC-011T	－	EFK-013T	－	×	下段	手前	-15mm	○	KTX-G601R	－	－	前方視界不良のため取付けできません。
	RAV4	MXAA52/54 AXAH52/54	2020/8~現在	KCE-GPH16	EST-111T			×	－	－	－	○	KTX-G601R	－	－	ハザードスイッチが隠れるため適合不可となります。 またダッシュボードからディスプレイがはみ出します。
	RAV4	MXAA52/54 AXAH52/54	2019/4～2020/8	KCE-GPH16	EST-111T			×	－	－	－	○	KTX-G601R	－	－	ハザードスイッチが隠れるため適合不可となります。 またダッシュボードからディスプレイがはみ出します。
	ランドクルーザープラド	3DA-GDJ150W	2017/9～現在	KTX-7W-LP-150		KTX-SP200DA	取付けキットに同梱	○	下段	手前	-15mm	○	取付けキットに同梱	－	○	ディスプレイ上部がエアコン吹き出し口に若干かかります。
	ランドクルーザープラド	GRJ150W/151W TRJ150w	2013/9～2017/9	KTX-7W-LP-150		KTX-SP200DA	取付けキットに同梱	○	下段	手前	0mm	－	－	－	○	
	ランドクルーザー 70	PZJ70/70V/77V/77HV HZJ70/70V/73V/73HV HZJ77V/77HV	1990/4~1994/5	KCE-GPH16 EJC-011T	－	－	－	○	上段	手前	0mm	－	－	－	－	ディスプレイ上部がエアコン吹き出し口に若干かかります。
	エスティマ	ACR50W/55W AHR20W	2016/6 ～2019/10	KTX-7W-PR-3040		KTX-SP200DA	取付けキットに同梱	○	下段	奥	-30mm	○	KTX-G601R	－	○	純正部品の7インチナビ取付用パネルが必要です。
	エスティマ	50系/20系	2006/1~2016/6	KCE-GPH16	EST-110T		不要	×	－	－	－	○	KTX-G601R	－	－	下段組み込み時パネルに干渉するため適合不可となります。 上段組み込み時はメーターが視認不可となるため適合不可となります。
	ハリアー	ZSU60W/65W AVU65W ASU60W/65W	2017/9～2020/6	KCE-GPH16	EST-111T			×	－	－	－	○	KTX-G601R	－	－	ハザードスイッチが隠れるため取付けできません。
	ハリアー	ZSU60W/65W AVU65W	2013/12～2017/9	KCE-GPH16	EST-111T			×	－	－	－	○	KTX-G601R	－	－	ハザードスイッチが隠れるため取付けできません。
	カローラフィールダー	ZRE162G/NZE161G NZE164G/NKE165G	2015/3～現在	KCE-GPH16	EST-111T			×	－	－	－	－	－	－	－	ハザードスイッチが隠れるため取付けできません。 ワイパーレバーに干渉するため取付けできません。

New ディスプレイオーディオ Zシリーズ

DAF11Z（11型）フローティングビッグ DA　装着可能車種一覧

2022年2月22日時点

＜取付時の注意点＞
・DAF11Zは、電源ケーブルが同梱されておりません。アルパイン製取付けキット、配線キットには電源ケーブルが同梱されております。
　本適合案内で紹介している「ENDY」様のキットや、市販の取付けキットを用いて取付ける場合は、別売の電源ケーブル(KCE-GPH16)が必要となります。
　※DA7Zには電源ケーブルが同梱されております。
・DAF11Z、DAF9Zは本体部分が１DINサイズの為、市販の１DINポケット（ENDY様 EGB-100）を取付けし開口部を塞ぐことをお勧めいたします。
・車両のオーディオ開口部が7インチ（180㎜幅）もしくは7インチワイド（200㎜幅）の車両へ取り付ける場合の適合情報となります。
　メーカーオプション/ディーラーオプションや市販メーカー製のナビゲーションやオーディオで画面サイズが上記以外の製品が装着されている場合、別途純正部品等が必要になる場合があります。
・取付推奨位置については、あくまでも一例となります。着座位置や体格に合わせて調整を行って下さい。

＜下記の場合は取付できません＞
- ハンドル操作や各種レバー（シフトレバーやワイパーレバー、ウインカーレバーなど）操作の妨げになる場合
- エアバッグ動作の妨げになる場合
- ハザードスイッチの操作の著しい妨げになる場合
- その他各種操作スイッチ類の識別や操作の妨げになる場合
- 各種メータ類や警告灯などの確認の妨げになる場合
- 車両装備（スイッチやパネルなど）に干渉する場合

•ディスプレイオーディオの取付けキット、一部変換キットについては、「ENDY」様のキットを使用いたします。「ENDY」様のキットについての詳細は下記ホームページを参照お願い致します。
適合表中での「ENDY」様のキットについては、赤字にて表示いたします。
ディスプレイオーディオ取付けキットはコチラ　http://www.endy-toko.jp/download/pdf/car_compo_endy.pdf
純正カメラ接続キットはコチラ　http://www.endy-toko.jp/download/pdf/backcamera.pdf

【ディスプレイユニット前後位置】

＜手前側＞　＜奥側＞

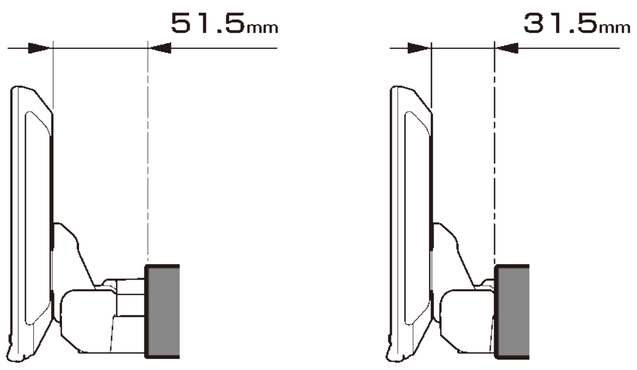

【ディスプレイユニット上下位置】

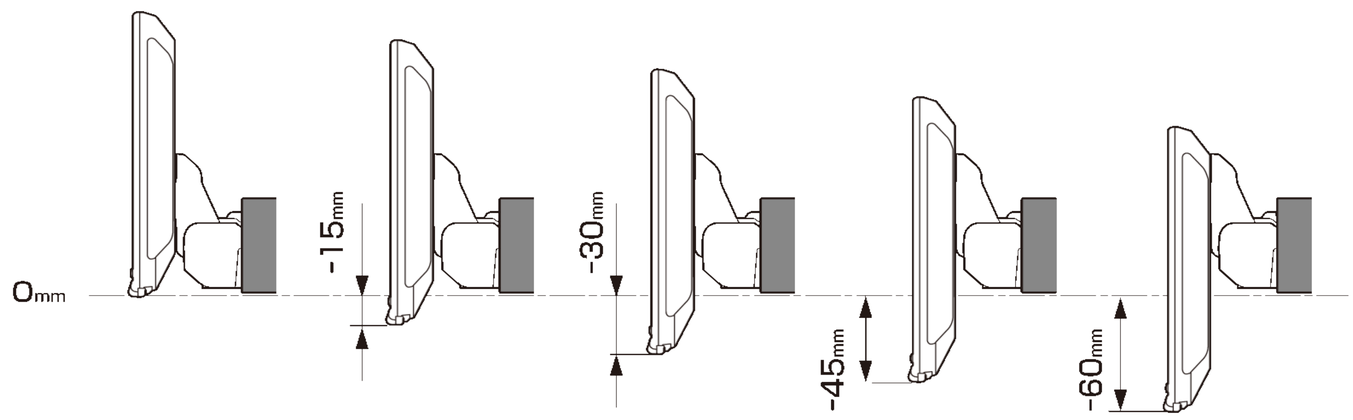

【寸法図】

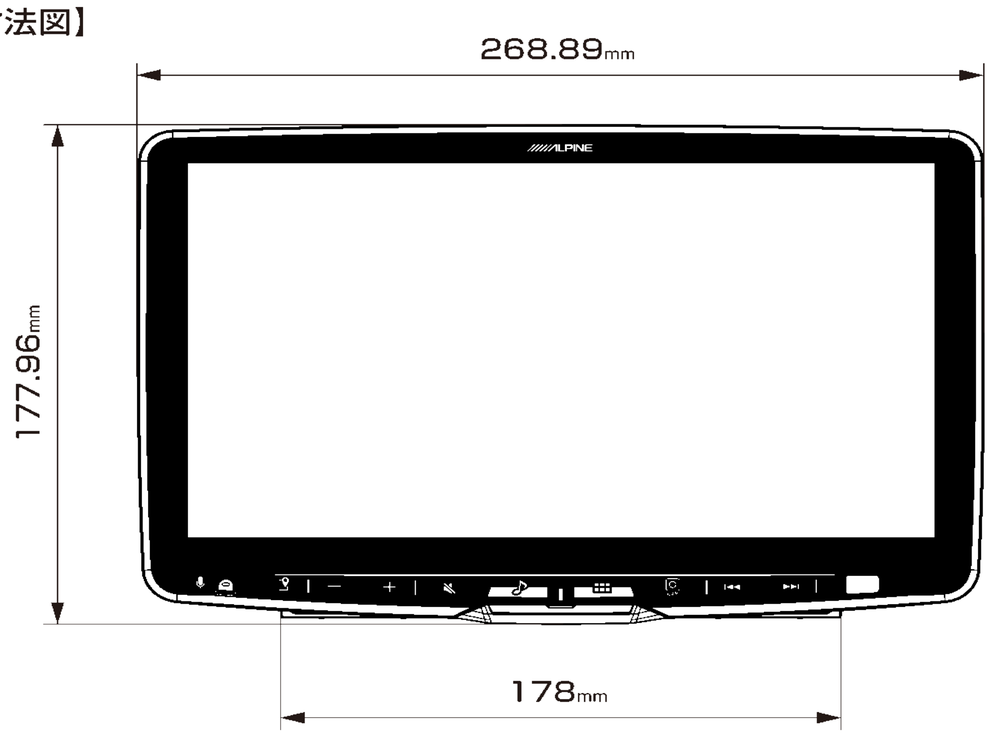

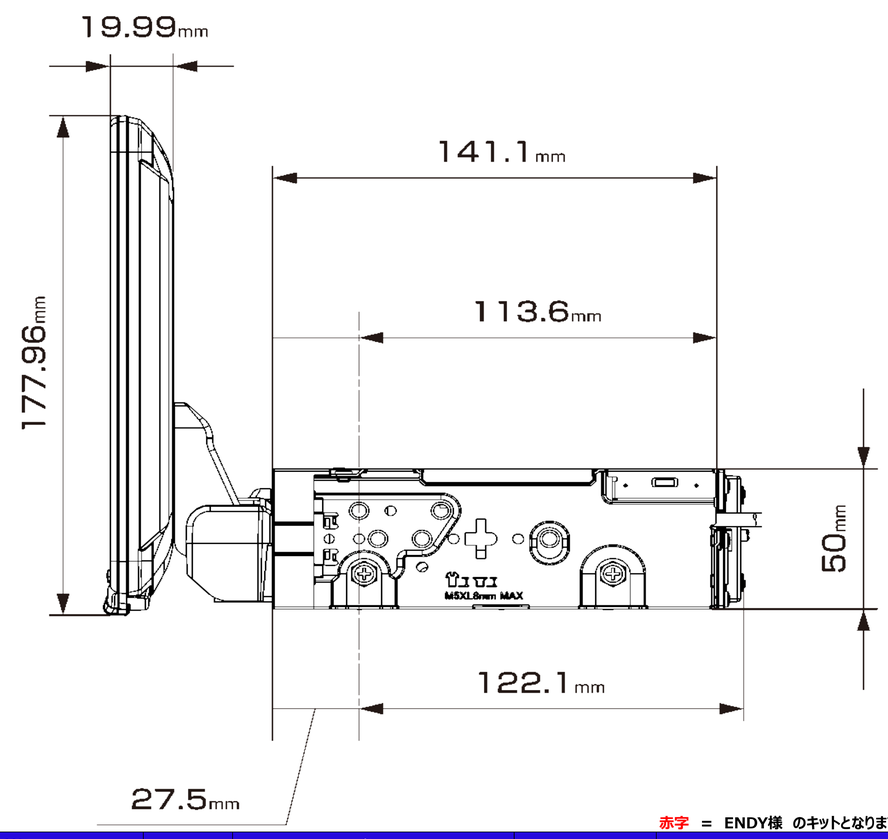

赤字　＝　ENDY様　のキットとなります

メーカー	車両名称	車両型式	車両年式	取付けキット				適合可否	取付推奨位置			ステアリングリモコン対応	オプション		車種専用データ	注意事項
				電源ｹｰﾌﾞﾙ	ﾊﾟｰｷﾝｸﾞﾘﾊﾞｰｽ	パネル	ﾗｼﾞｵｱﾝﾃﾅ変換		装着位置	前後位置	ﾃﾞｨｽﾌﾟﾚｲ高さ		ｽﾃｱﾘﾝｸﾞﾘﾓｺﾝ変換	純正リアｶﾒﾗ変換		
日産	セレナ（C27系）	C27/GC27/GNC27 GFC27/GFNC27	2016/8~現在	KCE-GPH16 EJC-027N	–	EFK-026N	EVC-4002	○	下段	手前	-30mm	○	KTX-G601R	–	–	ディスプレイ上端がエアコン吹き出し口に干渉します。
日産	セレナ（C26系）	C26/HC26/NC26 HFC26/FNC26	2010/11~2016/8	KCE-GPH16 EJC-026N	EJC-023N	EFK-026N	EVC-4002	○	下段	手前	-15mm	○	KTX-G601R	–	–	ディスプレイ上端がエアコン吹き出し口に干渉します。
日産	デイズルークス	B21A	2016/12～2020/2	KCE-GPH16	EST-201N			○	下段	手前	0mm	–	–	–	–	
日産	キャラバン	３BF-VR2E26	2021/10～現在	KCE-GPH16 EJC-024N	–	EFK-026N※	EVC-4002	○	下段	手前	-15mm	–	–	–	–	車両側のコネクタにGND線がありませんが、製品とブラケット間、ブラケットと車両間のネジを確実に締結することでアースが確保できます。取付けネジの確実な締結をお願いいたします ドリンクホルダーに干渉する可能性があります。 ※オーディオレスパネル開口部が200㎜幅の車両にはEFK-026Nが必要です。
日産	NV350キャラバン	VR2E26/VW2E26 CS4E26/CW4E26 VW6E26/CW8E26 KS2E26/KS4E26	2017/7～2021/10	KCE-GPH16 EJC-024N	–	EFK-026N※	EVC-4002	○	下段	手前	-15mm	–	–	–	–	ドリンクホルダーに干渉する可能性があります。 ボディ幅ワイドの車両を除く ※オーディオレスパネル開口部が200㎜幅の車両にはEFK-026Nが必要です。
日産	エルグランド	PE52/TE52　PNE52/TNE52	2014/1～2020/10	KCE-GPH16	EST-201N			○	下段	手前	-15mm	–	–	–	–	
日産	エクストレイル/ エクストレイル ハイブリッド （32系）	NT32/T32/TNT32	2013/12~現在	KTX-XF11-XT-32				○	下段	手前	-30mm	○	取付けキットに同梱	KTX-N01-AR-DA	○※	※車種専用データは2017年6月車両改良以降の車両向けとなります。
日産	エクストレイル（31系）	NT31/T31/TNT31	2007/8～2013/12	KCE-GPH16 EJC-024N	EJC-023N	–	EVC-4002	○	上段	手前	0mm	–	–	–	–	
三菱	デリカD:5 MC後ディーゼル	3DA-CV1W	2019/2~現在	KTX-XF11-D5-1-L				○	下段	手前	-30mm	○	取付けキットに同梱	KTX-T01-AR-DA ※	–	オリジナルナビ取付けパッケージ装着車 ※マルチアラウンドモニターをディスプレイオーディオに接続するために使用します。
三菱	デリカD:5	CV1W	2007/1~2019/1	KCE-GPH16 EJC-054M	–	–	–	×	上段	手前	-60mm	–	–	–	–	取付け時にディスプレイ下部が車両と干渉する為、取付けできません。
三菱	ランサーエボリューション	CZ4A/CY4A	2007/10~2015/8	KCE-GPH16 EJC-053M	–	–	–	○	上段	手前	-15mm	–	–	–	–	取付にはオーディオ用取付ブラケットが必要になります。 ディスプレイ上部がエアコン吹き出し口に干渉します。
三菱	エクリプスクロス ガソリン	5BA-GK1W	2020/12~現在	KCE-GPH16 EJC-054M	–	–	–	○	下段	手前	-15mm	○	KTX-G601R	–	–	取付にはオーディオ用取付ブラケットが必要になります。
三菱	エクリプスクロス PHEV	5LA-GL3W	2020/12~現在	KCE-GPH16 EJC-054M	–	–	–	○	下段	手前	-15mm	○	KTX-G601R	–	–	取付にはオーディオ用取付ブラケットが必要になります。
三菱	アウトランダー/ アウトランダーPHEV	GF7W/8W GG2W/3W	2019/9 ～現在	KCE-GPH16 EJC-054M	–	–	–	×	上段	手前	-60mm	○	KTX-G601R	–	–	取付け時にディスプレイ下部が車両と干渉する為、取付けできません。

New ディスプレイオーディオ Zシリーズ

DAF11Z（11型）フローティングビッグ DA　装着可能車種一覧

2022年2月22日時点

＜取付時の注意点＞
・DAF11Zは、電源ケーブルが同梱されておりません。アルパイン製取付けキット、配線キットには電源ケーブルが同梱されております。
　本適合案内で紹介している「ENDY」様のキットや、市販の取付けキットを用いて取付ける場合は、別売の電源ケーブル(KCE-GPH16)が必要となります。
　※DA7Zには電源ケーブルが同梱されております。
・DAF11Z、DAF9Zは本体部分が１DINサイズの為、市販の１DINポケット（ENDY様 EGB-100）を取付けし開口部を塞ぐことをお勧めいたします。
・車両のオーディオ開口部が7インチ（180㎜幅）もしくは7インチワイド（200㎜幅）の車両へ取り付ける場合の適合情報となります。
　メーカーオプション/ディーラーオプションや市販メーカー製のナビゲーションやオーディオで画面サイズが上記以外の製品が装着されている場合、別途純正部品等が必要になる場合があります。
・取付推奨位置については、あくまでも一例となります。着座位置や体格に合わせて調整を行って下さい。

＜下記の場合は取付できません＞
- ハンドル操作や各種レバー（シフトレバーやワイパーレバー、ウインカーレバーなど）操作の妨げになる場合
- エアバッグ動作の妨げになる場合
- ハザードスイッチの操作の著しい妨げになる場合
- その他各種操作スイッチ類の識別や操作の妨げになる場合
- 各種メータ類や警告灯などの確認の妨げになる場合
- 車両装備（スイッチやパネルなど）に干渉する場合

•ディスプレイオーディオの取付けキット、一部変換キットについては、「ENDY」様のキットを使用いたします。「ENDY」様のキットについての詳細は下記ホームページを参照お願い致します。
適合表中での「ENDY」様のキットについては、赤字にて表示いたします。
ディスプレイオーディオ取付けキットはコチラ　http://www.endy-toko.jp/download/pdf/car_compo_endy.pdf
純正カメラ接続キットはコチラ　http://www.endy-toko.jp/download/pdf/backcamera.pdf

【ディスプレイユニット前後位置】

＜手前側＞　＜奥側＞

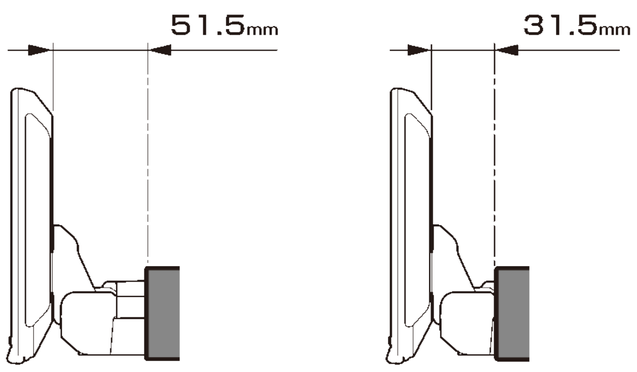

【ディスプレイユニット上下位置】

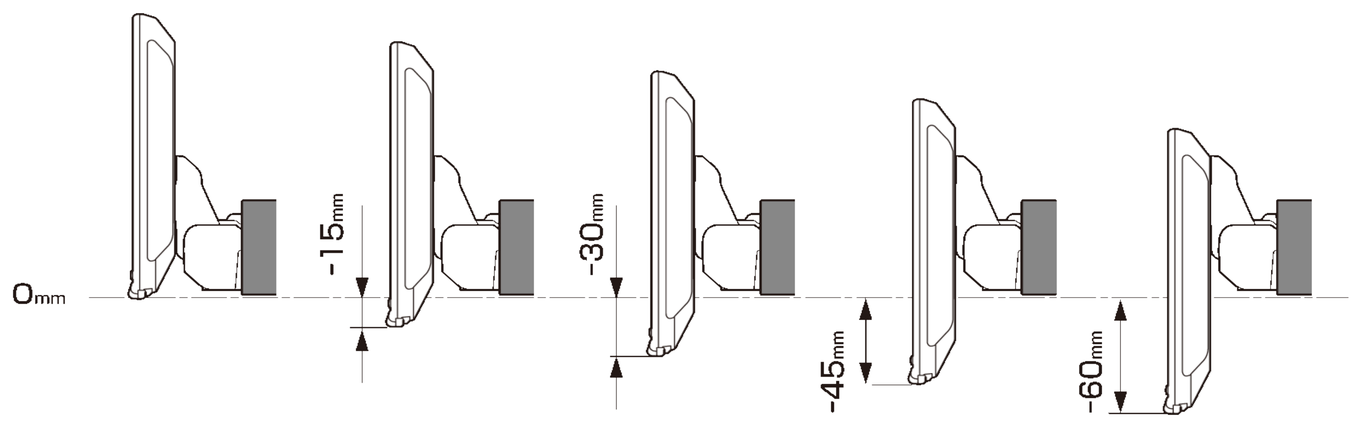

【寸法図】

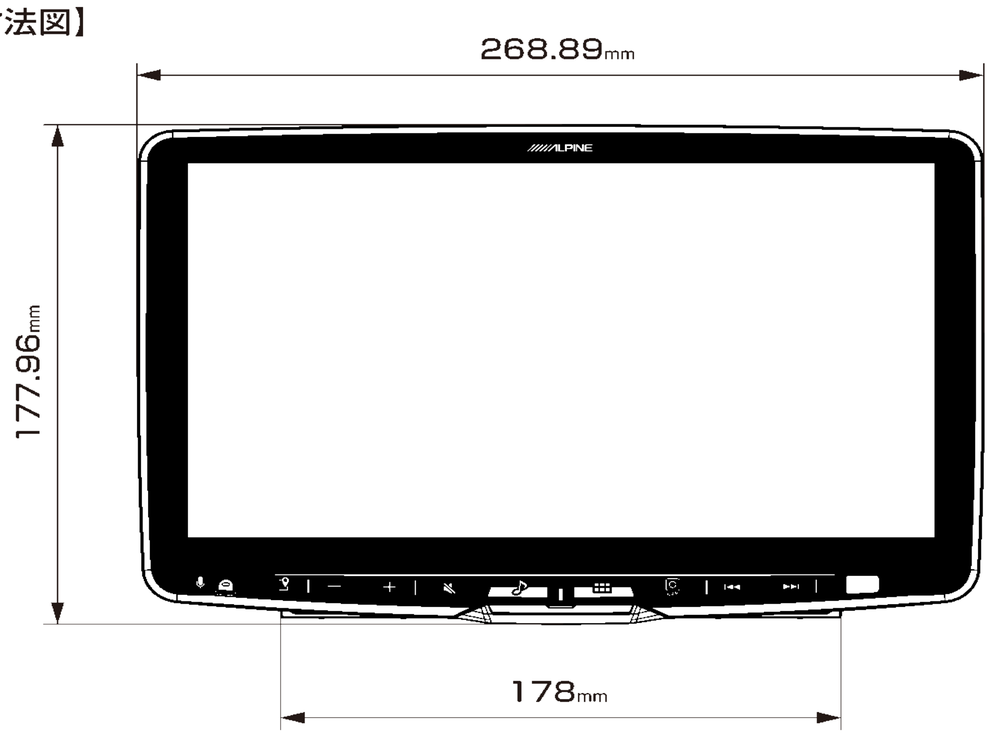

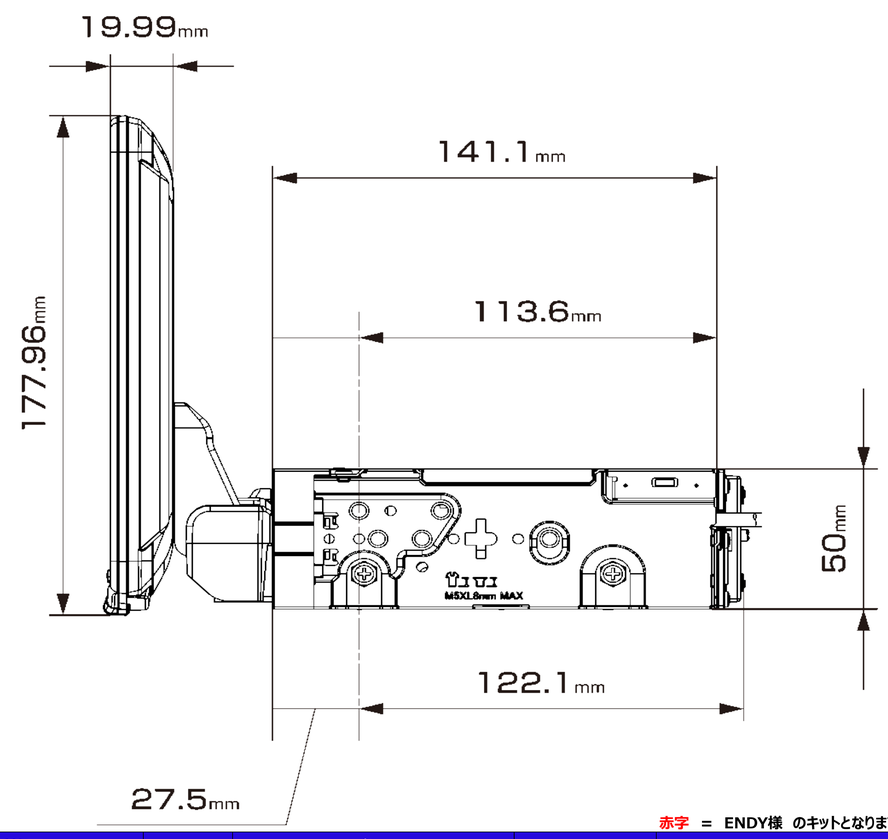

赤字　＝　ENDY様　のキットとなります

メーカー	車両名称	車両型式	車両年式	取付けキット				適合可否	取付推奨位置			ステアリングリモコン対応	オプション		車種専用データ	注意事項
				電源ｹｰﾌﾞﾙ	ﾊﾟｰｷﾝｸﾞﾘﾊﾞｰｽ	パネル	ﾗｼﾞｵｱﾝﾃﾅ変換		装着位置	前後位置	ﾃﾞｨｽﾌﾟﾚｲ高さ		ｽﾃｱﾘﾝｸﾞﾘﾓｺﾝ変換	純正ﾘｱｶﾒﾗ変換		
ホンダ	ヴェゼル（RV系）	6AA-RV5	2021/6~現在	KTX-XF11-VZ-RU				○	下段	手前	-15mm	－	－	HCE-C03VC	－	
	ヴェゼル（RU系）	RU	2013/12~2021/4	KTX-XF11-VZ-RU				○	下段	奥	0mm	○	取付けキットに同梱	HCE-C03VC	－	
	オデッセイハイブリッド	RC4	2016/2~2017/11	KWX-H001DA		－	－	○	下段	奥	0mm	○	取付けキットに同梱	HCE-C03VC	○	KWX-H001DAは取付け用配線キットとなります。 取付けブラケット/パネルは同梱しておりません。 取付けには純正ブラケットや、市販の取付キットを別途ご用意ください。
	オデッセイ	RC1/2	2013/11～2017/11	KWX-H001DA		－	－	○	下段	奥	0mm	○	取付けキットに同梱	HCE-C03VC	○	KWX-H001DAは取付け用配線キットとなります。 取付けブラケット/パネルは同梱しておりません。 取付けには純正ブラケットや、市販の取付キットを別途ご用意ください。
	N-BOX	JF3/4	2017/9~現在	KWX-H001DA		－	－	×	－	－	－	○	取付けキットに同梱	HCE-C03VC	－	前方視界を妨げるため、取付け不可となります。
	N-ONE	JG1/2	2015/7~現在	KCE-GPH16 EJC-035H	－	EFK-031H	EVC-4602	×	－	－	－	－	－	－	－	前方視界を妨げるため、取付け不可となります。 ワイパーレバーとディスプレイの隙間がわずかしかありません。。
	ステップワゴン	RP1/RP2 RP3/RP4/RP5	2020/1~現在	KWX-H001DA		－	－	○	下段	手前	-15mm	○	取付けキットに同梱	HCE-C03VC	－	KWX-H001DAは取付け用配線キットとなります。 取付けブラケット/パネルは同梱しておりません。 取付けには純正ブラケットや、市販の取付キットを別途ご用意ください。 ステアリングスイッチのON/OFFフック、TALKは使用できません。
	ステップワゴン	RP1/RP2 RP3/RP4	2015/4~2019/12	KWX-H001DA		－	－	○	下段	手前	-15mm	○	取付けキットに同梱	HCE-C03VC	○	KWX-H001DAは取付け用配線キットとなります。 取付けブラケット/パネルは同梱しておりません。 取付けには純正ブラケットや、市販の取付キットを別途ご用意ください。 ステアリングスイッチのON/OFFフック、TALKは使用できません。
	フィット	GK	2013/9~2020/2	KCE-GPH16		EST-302H		×	下段	手前	-60mm	○	KTX-G601R	－	－	取付け時にディスプレイ下部が車両と干渉する為、取付けできません。
	ライフ	JB5/JB6JB7/JB8	2003/9~2008/11	KCE-GPH16		EST-307H		×	－	－	－	－	－	－	－	ハザードスイッチ、エアコン吹き出し口を塞ぎます。
	N-VAN	JJ1/2	2018/7~現在	KWX-H001DA		－	－	○	下段	手前	-30mm	○	取付けキットに同梱	－	○	KWX-H001DAは取付け用配線キットとなります。 取付けブラケット/パネルは同梱しておりません。 取付けには純正ブラケットや、市販の取付キットを別途ご用意ください。 パーキング/リバース線はエレタップ接続になります。 ステアリングスイッチのON/OFFフック、TALKは使用できません。

New ディスプレイオーディオ Zシリーズ

DAF11Z（11型）フローティングビッグ DA　装着可能車種一覧

2022年2月22日時点

＜取付時の注意点＞
・DAF11Zは、電源ケーブルが同梱されておりません。アルパイン製取付けキット、配線キットには電源ケーブルが同梱されております。
　本適合案内で紹介している「ENDY」様のキットや、市販の取付けキットを用いて取付ける場合は、別売の電源ケーブル(KCE-GPH16)が必要となります。
　※DA7Zには電源ケーブルが同梱されております。
・DAF11Z、DAF9Zは本体部分が１DINサイズの為、市販の１DINポケット（ENDY様 EGB-100）を取付けし開口部を塞ぐことをお勧めいたします。
・車両のオーディオ開口部が7インチ（180㎜幅）もしくは7インチワイド（200㎜幅）の車両へ取り付ける場合の適合情報となります。
　メーカーオプション/ディーラーオプションや市販メーカー製のナビゲーションやオーディオで画面サイズが上記以外の製品が装着されている場合、別途純正部品等が必要になる場合があります。
・取付推奨位置については、あくまでも一例となります。着座位置や体格に合わせて調整を行って下さい。

＜下記の場合は取付できません＞
- ハンドル操作や各種レバー（シフトレバーやワイパーレバー、ウインカーレバーなど）操作の妨げになる場合
- エアバッグ動作の妨げになる場合
- ハザードスイッチの操作の著しい妨げになる場合
- その他各種操作スイッチ類の識別や操作の妨げになる場合
- 各種メータ類や警告灯などの確認の妨げになる場合
- 車両装備（スイッチやパネルなど）に干渉する場合

•ディスプレイオーディオの取付けキット、一部変換キットについては、「ENDY」様のキットを使用いたします。「ENDY」様のキットについての詳細は下記ホームページを参照お願い致します。
適合表中での「ENDY」様のキットについては、赤字にて表示いたします。
ディスプレイオーディオ取付けキットはコチラ　http://www.endy-toko.jp/download/pdf/car_compo_endy.pdf
純正カメラ接続キットはコチラ　http://www.endy-toko.jp/download/pdf/backcamera.pdf

【ディスプレイユニット前後位置】

＜手前側＞　＜奥側＞

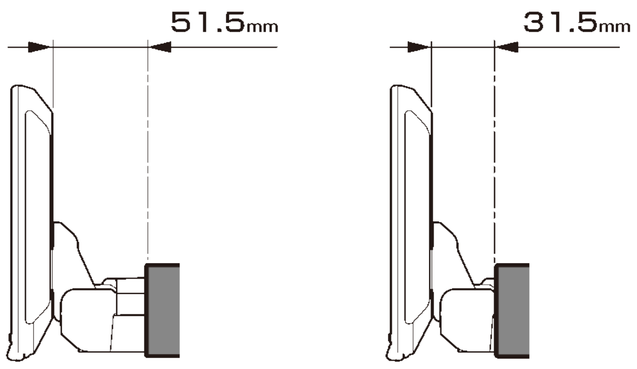

【ディスプレイユニット上下位置】

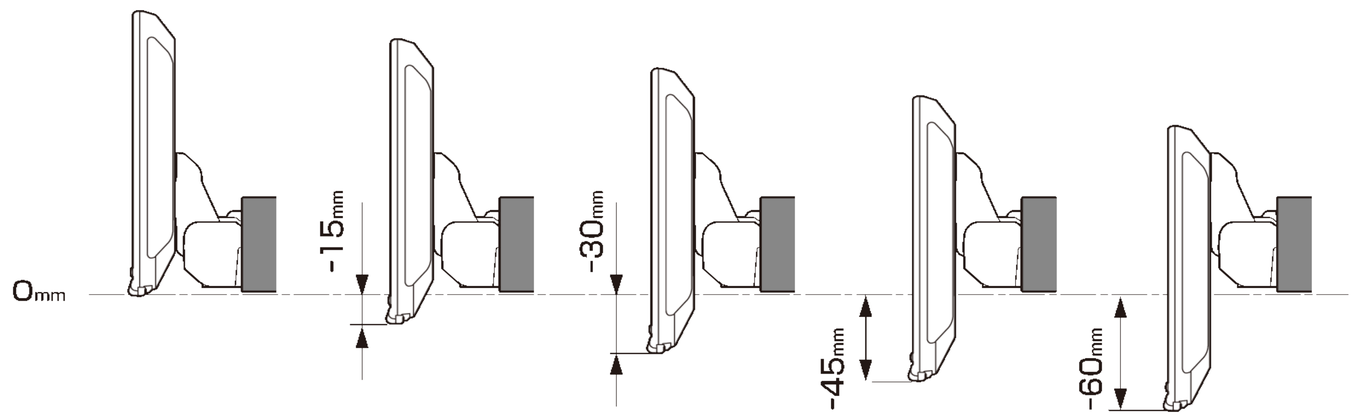

【寸法図】

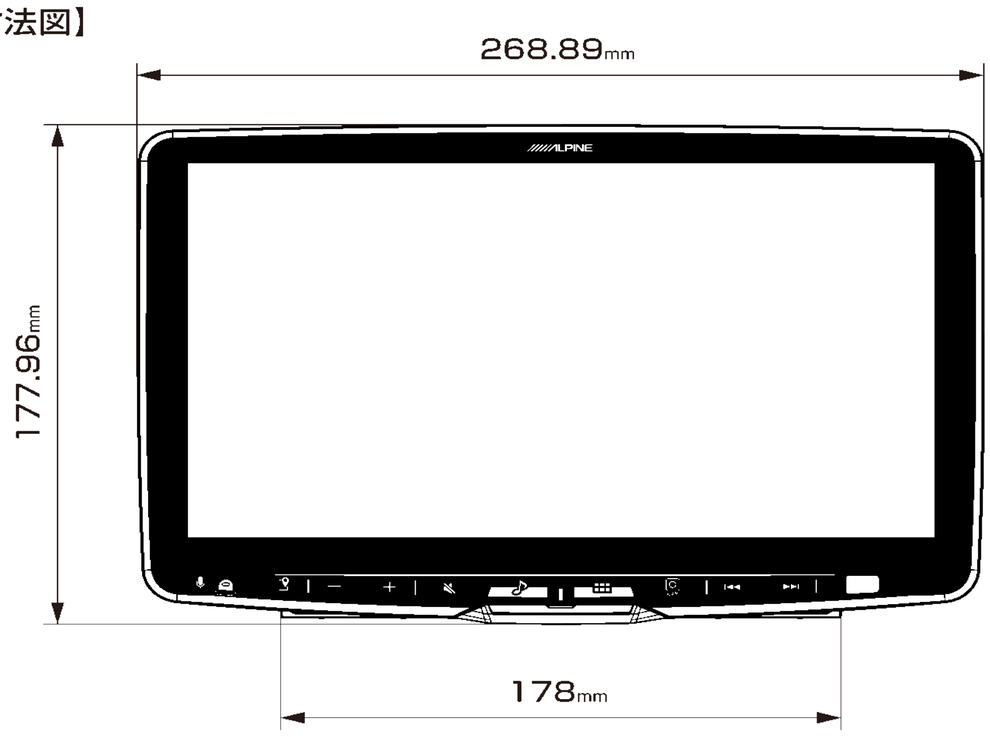

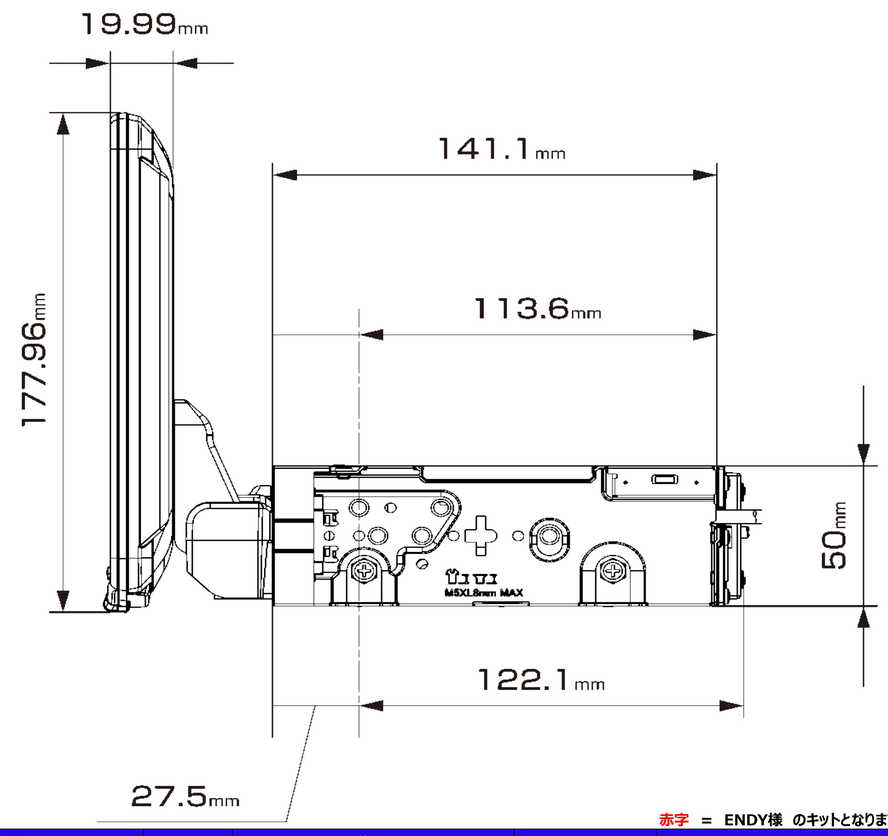

赤字　＝　ENDY様　のキットとなります

メーカー	車両名称	車両型式	車両年式	取付けキット				適合可否	取付推奨位置			ステアリングリモコン対応	オプション		車種専用データ	注意事項
				電源ｹｰﾌﾞﾙ	ﾊﾟｰｷﾝｸﾞﾘﾊﾞｰｽ	パネル	ﾗｼﾞｵｱﾝﾃﾅ変換		装着位置	前後位置	ﾃﾞｨｽﾌﾟﾚｲ高さ		ｽﾃｱﾘﾝｸﾞﾘﾓｺﾝ変換	純正リアｶﾒﾗ変換		
スズキ	アルトワークス	DBA-HA36S	2006/12～現在	－	－	－	－	×	－	－	－	－		－	－	ディスプレイがシフトレバーに干渉する為、取付不可となります。。
	ジムニー	JB64	2018/7～現在	KTX-7W-JI-64		KTX-F200DA	取付けキットに同梱	○	下段	手前	-15mm	○	取付けキットに同梱	－	○	
	ジムニーシエラ	JB74	2018/7～現在	KTX-7W-JI-64		KTX-F200DA	取付けキットに同梱	○	下段	手前	-15mm	○	取付けキットに同梱	－	○	
	スイフト	ZC13S/ZC43S ZC53S/ZC83S ZD53S/ZD83S	2017/1～現在	KCE-GPH16 EJC-032H	EJC-310T	EFK-026N	EVC-3802	○	下段	奥	0mm	○	KTX-G601R	－	－	
	スイフト	ZC72S/ZD72S	2010/8~2016/12	KCE-GPH16 EJC-032H	EJC-310T	EFK-081S	EVC-3802	○	上段	手前	-30mm	－	－	－	－	
	エブリイワゴン	DA17	2015/2～現在	－	－	－	－	×				－	－	－	－	モニター背面がパネル上部に干渉するため取付けできません。
	ハスラー	MR31S/MR41S	2013/12~2020/1	KCE-GPH16	EST-801S※			○	下段	手前	-15mm	○	KTX-G601R	－	－	※ワイドパネル付車はEFK-026Nが必要となります。
スバル	インプレッサ	GD9/GDA/GDB	2000/8~2007/6	KCE-GPH16 EJC-061F	EJC-360F	－	EVC-4405	○	上段	手前	-15mm	×	－	－	－	ディスプレイ上部がエアコン吹き出し口に干渉します。
	BRZ	ZN6	2012/4~現在	KCE-GPH16	EST-111T			○	下段	手前	-15mm	－	－	KWX-Y300NR※	－	純正オーディオブラケットの位置決め用の凸部が干渉するため切除必要です。 ※ナビレディ車の場合純正リアカメラの接続に使用できます。
	フォレスター	SJ5/SJG	2015/10~2018/7	KCE-GPH16 EJC-062F	EJC-360F	－	EVC-4405	×	－	－	－	－	－	－	－	ワイパーレバーに接触するため適合不可になります。
	レヴォーグ	VM4/VMG	2014/6~2017/8	KCE-GPH16 EJC-062F	EJC-360F	－	EVC-4405	×	下段	手前	-30mm	○	KTX-G601R	－	－	ハザードスイッチが隠れるため適合不可になります。
	レガシィB4	BMM/BMG/BM9	2009/5~2014/10	KCE-GPH16 EJC-062F	EJC-360F	－	EVC-4405	○	上段	手前	0mm	×	－	－	－	

New ディスプレイオーディオ Zシリーズ

DAF11Z（11型）フローティングビッグ DA　装着可能車種一覧

2022年2月22日時点

＜取付時の注意点＞
・DAF11Zは、電源ケーブルが同梱されておりません。アルパイン製取付けキット、配線キットには電源ケーブルが同梱されております。
　本適合案内で紹介している「ENDY」様のキットや、市販の取付けキットを用いて取付ける場合は、別売の電源ケーブル(KCE-GPH16)が必要となります。
　※DA7Zには電源ケーブルが同梱されております。
・DAF11Z、DAF9Zは本体部分が１DINサイズの為、市販の１DINポケット（ENDY様 EGB-100）を取付けし開口部を塞ぐことをお勧めいたします。
・車両のオーディオ開口部が7インチ（180㎜幅）もしくは7インチワイド（200㎜幅）の車両へ取り付ける場合の適合情報となります。
　メーカーオプション/ディーラーオプションや市販メーカー製のナビゲーションやオーディオで画面サイズが上記以外の製品が装着されている場合、別途純正部品等が必要になる場合があります。
・取付推奨位置については、あくまでも一例となります。着座位置や体格に合わせて調整を行って下さい。

＜下記の場合は取付できません＞
- ハンドル操作や各種レバー（シフトレバーやワイパーレバー、ウインカーレバーなど）操作の妨げになる場合
- エアバッグ動作の妨げになる場合
- ハザードスイッチの操作の著しい妨げになる場合
- その他各種操作スイッチ類の識別や操作の妨げになる場合
- 各種メータ類や警告灯などの確認の妨げになる場合
- 車両装備（スイッチやパネルなど）に干渉する場合

•ディスプレイオーディオの取付けキット、一部変換キットについては、「ENDY」様のキットを使用いたします。「ENDY」様のキットについての詳細は下記ホームページを参照お願い致します。
適合表中での「ENDY」様のキットについては、赤字にて表示いたします。
ディスプレイオーディオ取付けキットはコチラ　http://www.endy-toko.jp/download/pdf/car_compo_endy.pdf
純正カメラ接続キットはコチラ　http://www.endy-toko.jp/download/pdf/backcamera.pdf

【ディスプレイユニット前後位置】

＜手前側＞　＜奥側＞

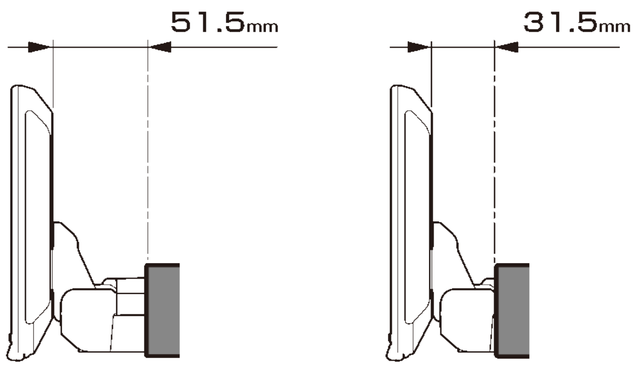

【ディスプレイユニット上下位置】

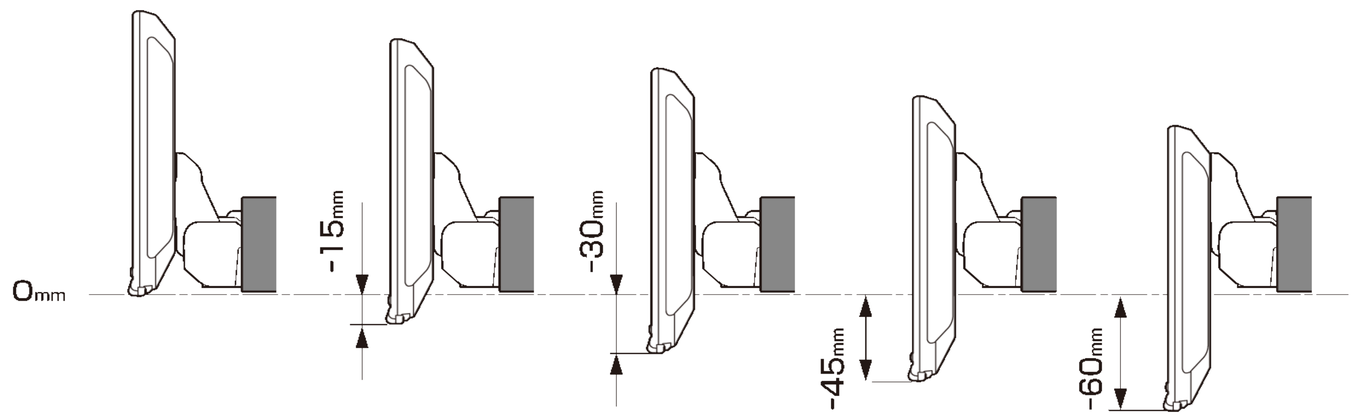

【寸法図】

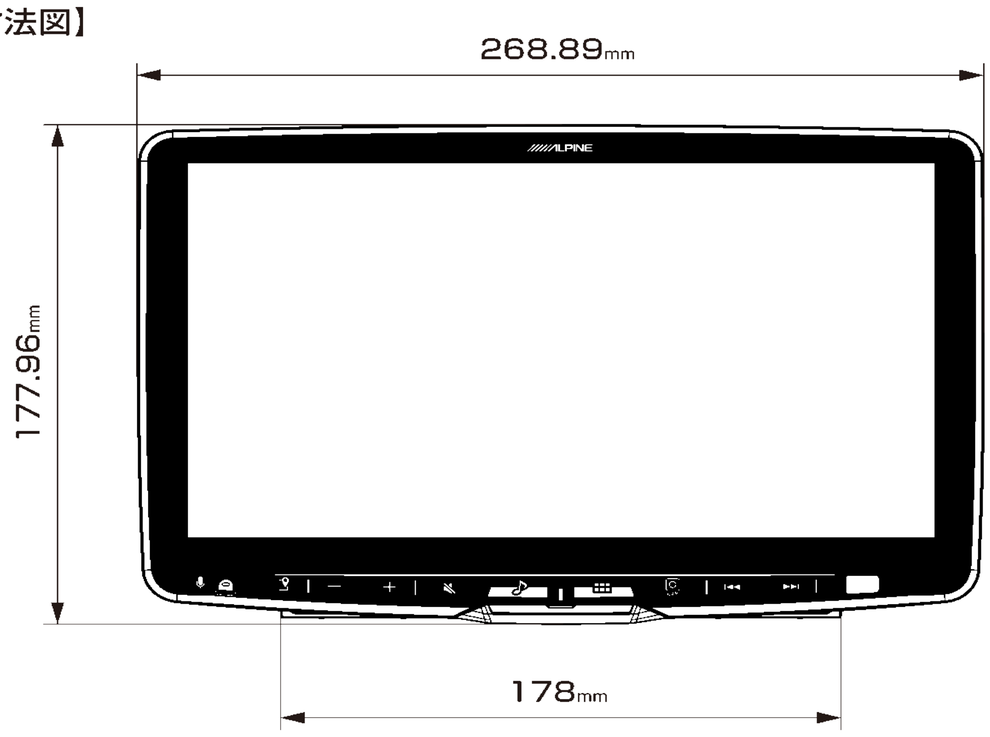

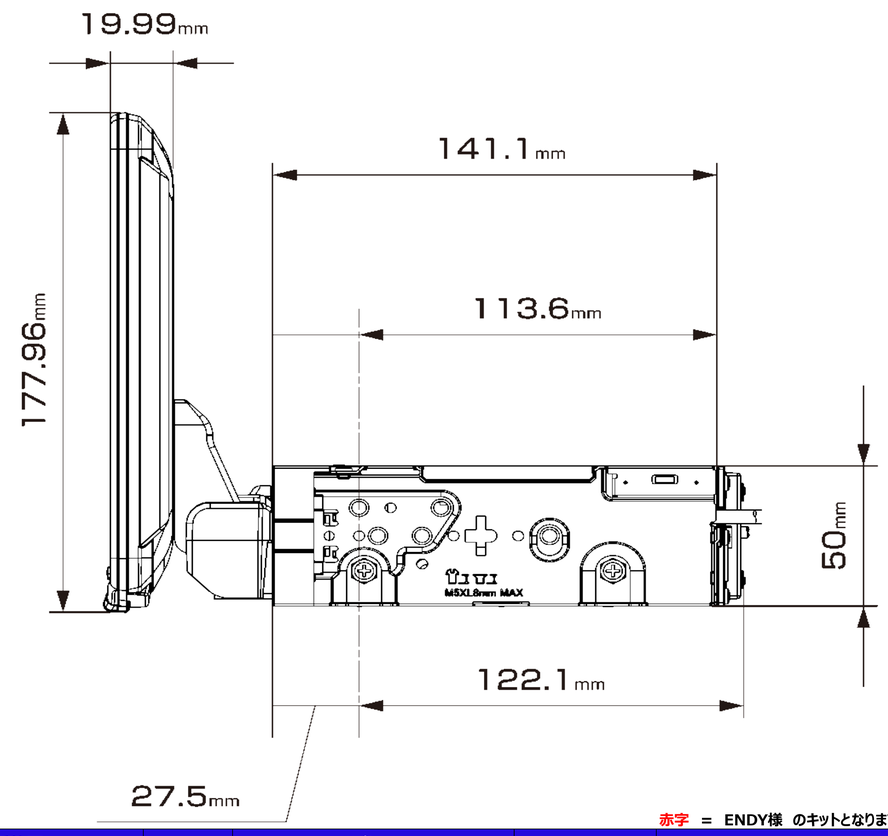

赤字　＝　ENDY様　のキットとなります

メーカー	車両名称	車両型式	車両年式	取付けキット				適合可否	取付推奨位置			ステアリング リモコン対応	オプション		車種専用データ	注意事項
				電源ｹｰﾌﾞﾙ	ﾊﾞｰｷﾝｸﾞ ﾘﾊﾞｰｽ	パネル	ﾗｼﾞｵｱﾝﾃﾅ 変換		装着位置	前後位置	ﾃﾞｨｽﾌﾟﾚｲ高さ		ｽﾃｱﾘﾝｸﾞﾘﾓｺﾝ 変換	純正 ﾘｱｶﾒﾗ変換		
ダイハツ	タント	LA650S/LA660S	2019/7~現在	KCE-GPH16	–	EST-101D	–	○	下段	手前	-30mm	○	KTX-G601R	–	–	純正部品の「パネル/ナビ・オーディオ取付キット」、「車両信号変換ケーブルA」or「車両信号変換ケーブルB」が必要です。
	ミラ イース	LA300S/LA310S	2011/9~2015/5	KCE-GPH16	EST-110T		不要	×	–	–	–	○	KTX-G601R	–	–	エアコン吹き出し口を塞ぎます。
	ミラ ココア	L675S/L685S	2009/8~2018/2	KCE-GPH16	EST-110T		不要	○	下段	手前	0mm	○	KTX-G601R	–	–	純正部品のオーディオブラケットが必要です。
	ムーヴキャンバス	LA800S/LA810S	2016/9~現在	–	–	–	–	×	–	–	–	○	KTX-G601R	–	–	ワイパーレバーに接触するため適合不可になります。
	ロッキー	A200S/A210S	2019/11～現在	KCE-GPH16 EJC-011T	–	EFK-013T	–	×	下段	手前	-15mm	–	–	–	–	前方視界不良のため適合不可になります。
	コペン	LA400K	2014/6~現在	KCE-GPH16	EST-110T		不要	×	–	–	–	○	KTX-G601R	–	–	パネル装着時に、ディスプレイオーディオ本体に干渉するため適合不可になります。
	ウェイク	LA700A/LA710A	2014/11~現在	KCE-GPH16	EST-110T		不要	○	下段	奥	−30mm	○	KTX-G601R	–	–	純正部品のオーディオブラケットが必要です。 メーターの一部が隠れます。 200mmパネルは一部切除する必要があります。
	キャスト	LA250S/LA260S	2015/9~現在	KCE-GPH16	EST-110T		不要	×	–	–	–	○	KTX-G601R	–	–	前方視界不良のため適合不可になります。 純正部品のオーディオブラケットが必要です。

※1　純正リアカメラ画像はリバースON時のみ表示できます（カメラモードでは映りません）
※2　ENDY製の純正リアカメラ変換キットをディスプレイオーディオ（Zシリーズ）へ接続する場合に必要となる変換アダプタとなります。